M 2000 - L - PVIRLN - (RPM) - 24 V M 2000 - L - PVIRLB - (RPM) - 24 V

Motor de corrente contínua

4 polos
Ímãs permanentes
24 Vcc (outras tensões sob consulta)
Ventilação interna
Proteção IP 20
Isolação classe H (180°C)
Temperatura ambiente máxima 50°C
Porta escovas externo
Mancais com rolamentos
Fixação frontal, flanges C DIN, FF ou base (opcional)
Fator de serviço S1
Massa 7,0 kg

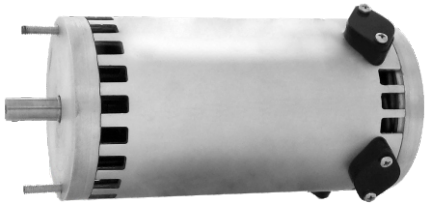

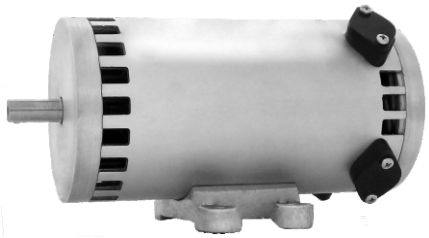

Carga máxima radial 15 kg
Carga máxima axial 7 kg

Modelo	Armadura						Potência		Rend.	Bloqueado	
	Tensão	Sem carga		Com carga			Entrega	Consumo			
	Volts	RPM	A	RPM	A	kgfcm	W	W	%	kgfcm	A
M 2000-L-PVIRLN-1K5-24V	24	1650	1,7	1430	25	31,4	450	600	75,0	236	179
M 2000-L-PVIRLN-2K-24V	24	2250	2,0	2000	30	27,5	550	720	76,4	247	252

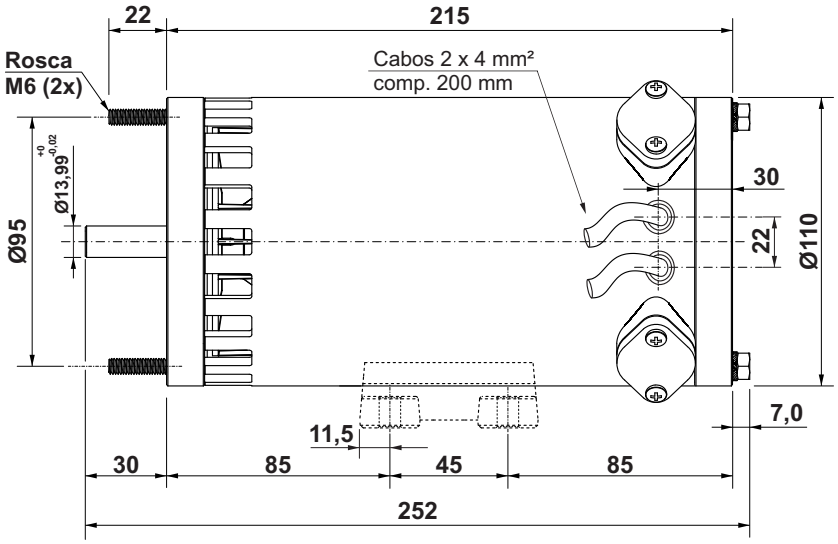

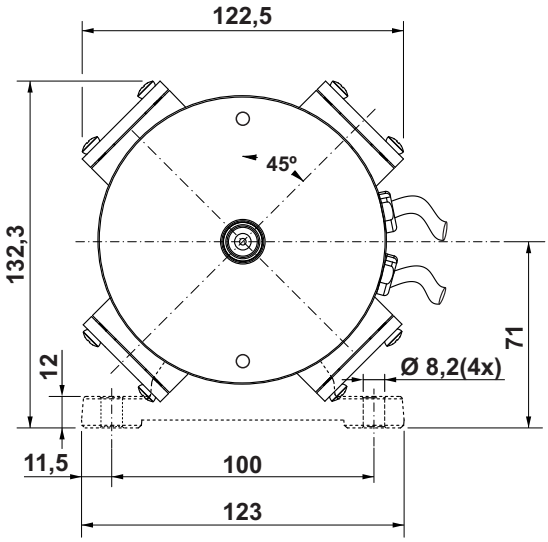

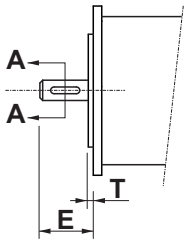

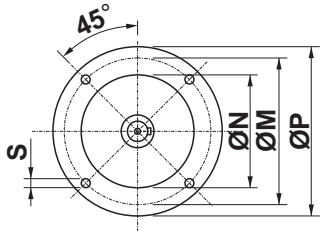

Corte A A

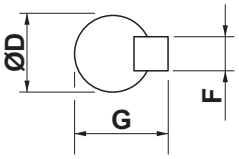

Dimensões em milímetros.
Tolerâncias lineares não especificadas ± 0,5 mm.
Tolerâncias angulares ± 0,5°.
Sujeito a alterações sem aviso prévio.

Flanges tipo C DIN 42677 e DIN 42948 ou FF NBR 5432 (opcional)

Flange-Carcaça	Ø D	E	F	G	Ø M	Ø N	Ø P	S	T
C90-63	11 j6	23	4	12,5	75	60 j6	90	M5	2,5
FF130-71	14 j6	30	5	16	130	110 j6	160	10	3,5