MRD 910 - ISVBUN - 3,5 - 24 V MRDTR 910 - ISVBUN - 3,5 - BIV

Motoredutor duplo de corrente contínua

Excitação com ímãs permanentes	2 polos	Indutância	21,479 mH
Taxa de redução	1 x 732	Classe de isolação	H 180° C
Engrenagem	Aço sinterizado	Temperatura ambiente máxima	40 ° C
Tensão de armadura	24 V	Ciclo térmico em regime	01:00 h
Potência nominal de entrega	2,6 W	Momento de inércia (J)	536 gcm²
Potência nominal de consumo	9,6 W	GD²	0,003419 Nm²
Rendimento	26,8 %	Sentido de giro	Ambos
Corrente sem carga	0,14 A	Grau de proteção	IP 40
Corrente com carga nominal	0,4 A	Ventilação	Não ventilado
Corrente de partida sem carga	0,8 A	Fator de serviço	S1
Limite de corrente no travamento	1,2 A	Mancais	Bucha (bronze sinterizado)
Rotação sem carga	3,6 RPM	Porta escovas	Interno
Rotação com carga nominal	3,3 RPM	Fixação	Frontal com rosca
Torque nominal	78 kgfcm	Carga radial máxima	5 kg
Limite de torque no travamento	156 kgfcm	Carga axial máxima	2,5 kg
Resistência de armadura	2,2 Ω	Massa total do motor	1,6 kg+ 0,7 com trafo

Controlador recomendado: CVE 2104 N/R, CVE 1701 (fixo) ou CVE 8701 A/F

I	Wc	We	RPM	η Nominal
10	300	10	5,0	40
9	270	9	4,5	36
8	240	8	4,0	32
7	210	7	3,5	28
6	180	6	3,0	24
5	150	5	2,5	20
4	120	4	2,0	16
3	90	3	1,5	12
2	60	2	1,0	8
1	30	1	0,5	4
0	0	0	0	0

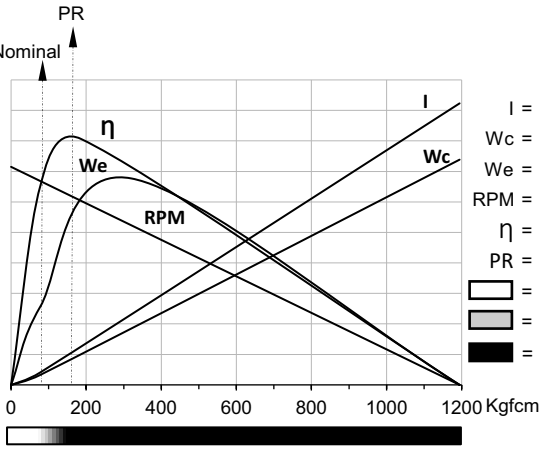

I = Corrente de armadura (A)
Wc = Watts de consumo
We = Watts de entrega
RPM = Rotações por minuto
η = Rendimento (%)
PR = Ponto de ruptura das engrenagens
= Uso contínuo
= Sobrecarga
= Não utilizar

MRD

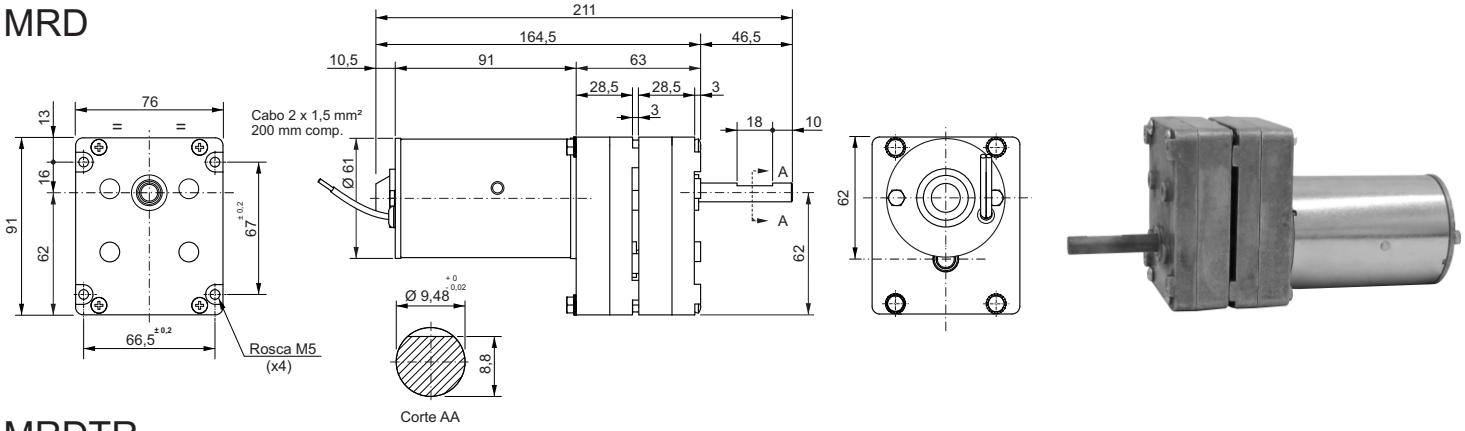

MRDTR

VERSÃO TR COM TRAFO

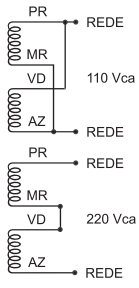

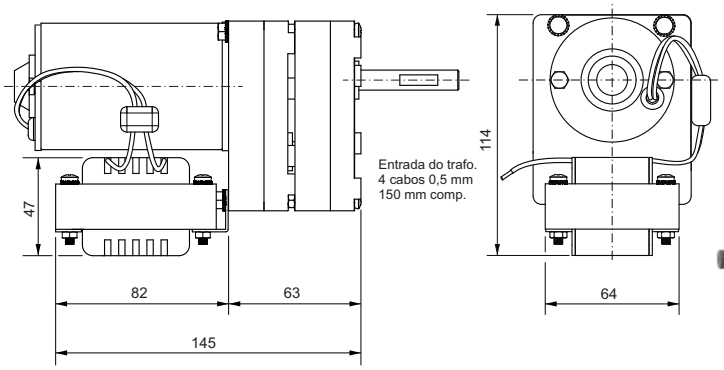

Dimensões em milímetros
Tolerâncias lineares não especificadas ± 0,5 mm
Sujeito a alterações sem aviso prévio