MRD 910 - ISVBUN - 6,0 - 24 V MRDTR 910 - ISVBUN - 6,0 - BIV

Motoredutor duplo de corrente contínua

Excitação com ímãs permanentes	2 polos	Indutância	25,074 mH
Taxa de redução	1 x 277	Classe de isolação	H 180° C
Engrenagem	Aço sinterizado	Temperatura ambiente máxima	40 ° C
Tensão de armadura	24 V	Ciclo térmico em regime	01:00 h
Potência nominal de entrega	4,2 W	Momento de inércia (J)	536 gcm²
Potência nominal de consumo	11,52 W	GD²	0,003419 Nm²
Rendimento	36,5 %	Sentido de giro	Ambos
Corrente sem carga	0,08 A	Grau de proteção	IP 40
Corrente com carga nominal	0,48 A	Ventilação	Não ventilado
Corrente de partida sem carga	0,7 A	Fator de serviço	S1
Limite de corrente no travamento	1,1 A	Mancais	Bucha (bronze sinterizado)
Rotação sem carga	6,3 RPM	Porta escovas	Interno
Rotação com carga nominal	5,4 RPM	Fixação	Frontal com rosca
Torque nominal	78 kgfcm	Carga radial máxima	5 kg
Limite de torque no travamento	156 kgfcm	Carga axial máxima	2,5 kg
Resistência de armadura	5,23 Ω	Massa total do motor	1,6 kg+ 0,7 com trafo

Controlador recomendado: CVE 2104 N/R, CVE 1701 (fixo) ou CVE 8701 A/F

I	Wc	We	RPM	η
5,0	100	10	10	50
4,5	90	9	9	45
4,0	80	8	8	40
3,5	70	7	7	35
3,0	60	6	6	30
2,5	50	5	5	25
2,0	40	4	4	20
1,5	30	3	3	15
1,0	20	2	2	10
0,5	10	1	1	5
0	0	0	0	0

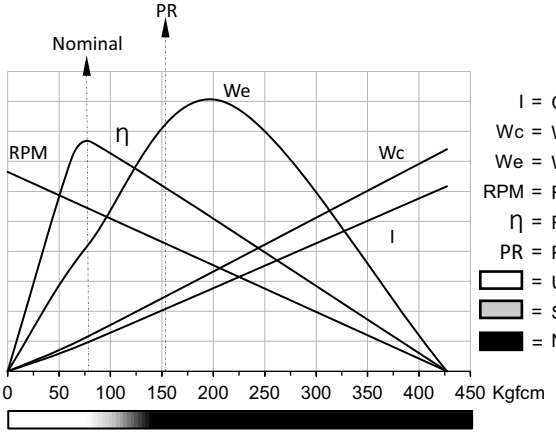

I = Corrente de armadura (A)
Wc = Watts de consumo
We = Watts de entrega
RPM = Rotações por minuto
η = Rendimento (%)
PR = Ponto de ruptura das engrenagens
= Uso contínuo
= Sobrecarga
= Não utilizar

MRD

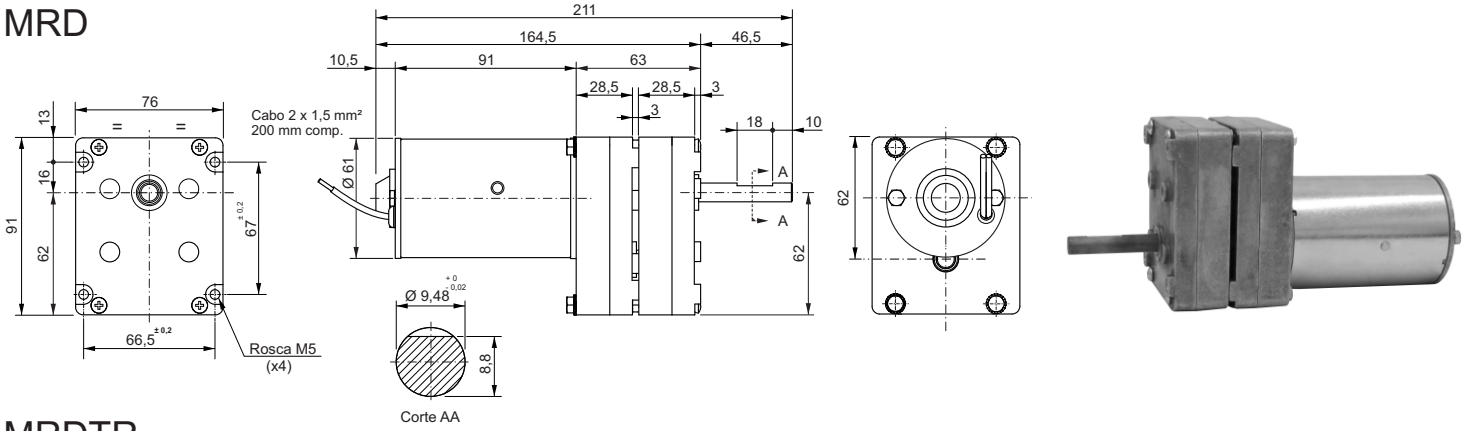

MRDTR

VERSÃO TR COM TRAFO

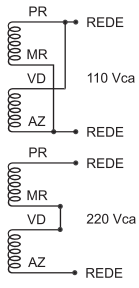

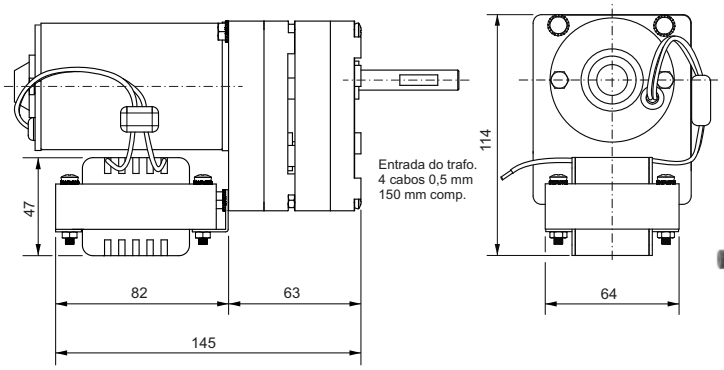

Dimensões em milímetros
Tolerâncias lineares não especificadas ± 0,5 mm
Sujeito a alterações sem aviso prévio