CVE 1701 - N FONTE FIXA

Fonte fixa para motores em corrente contínua

Alimentação 110 ou 220 Vca
Saída de 12 ou 24 Vcc (outras tensões sob consulta)
Tensão de saída não estabilizada
Proteção de sobre corrente fusível auto rearmável
Montagem em chassi metálico
Proteção IP 00
Classe de isolação B (130°C)
Temperatura ambiente máxima 40° C
Fator de serviço S1
Obs.: Este conversor substitui o modelo descontinuado CVE 2008

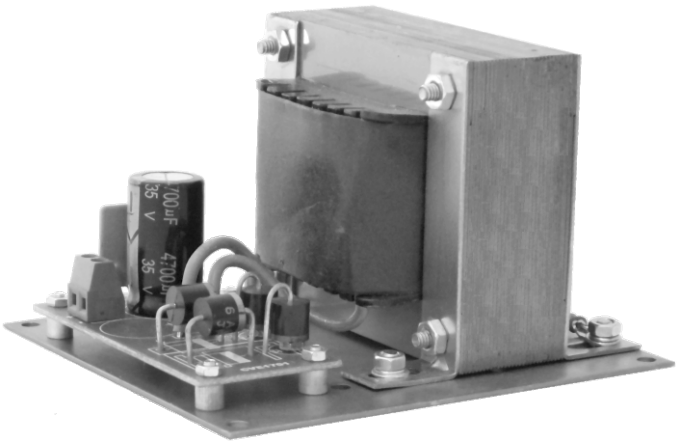

Modelo	Tensão de entrada Vca	Tensão de saída Vcc	Potência W	Corrente A	PPTC (30°C) A	Massa kg
CVE 1701-N-110/220Vca-12Vcc-5,5A	110/220	12	66	5,5	8,0	2,7
CVE 1701-N-110/220Vca-24Vcc-3,5A	110/220	24	84	3,5	6,0	1,9

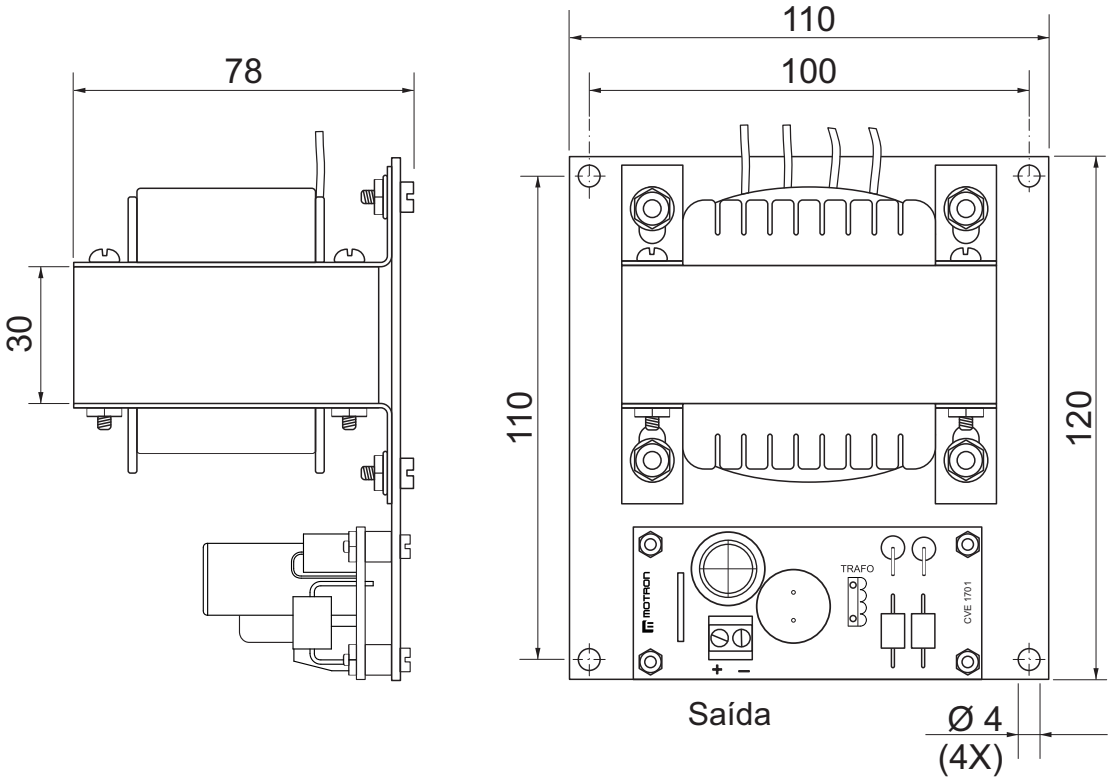

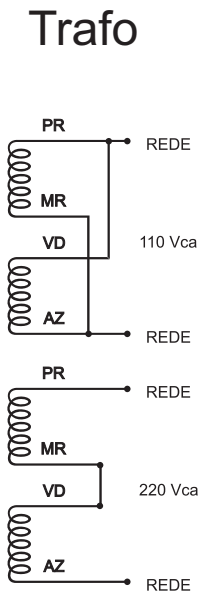

Dimensões em milímetros
Tolerâncias não especificadas ± 0,5 mm
Sujeito a alterações sem aviso prévio

CVE 1701 - R FONTE FIXA

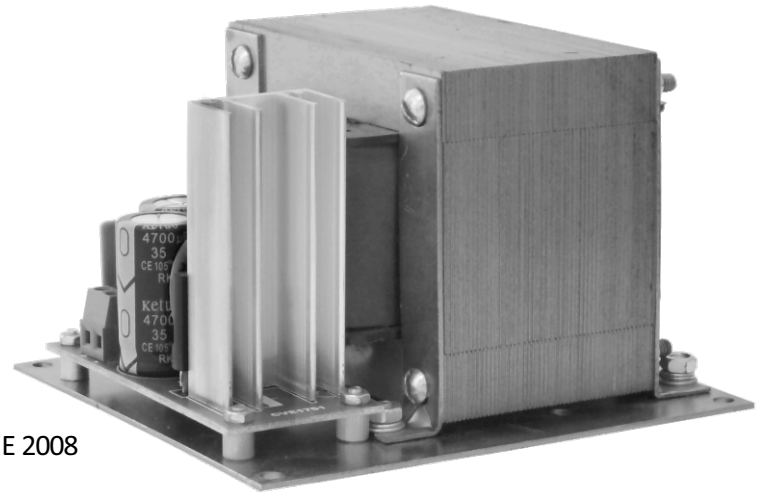

Fonte fixa para motores em corrente contínua

Alimentação 110 ou 220 Vca
Saída 24 Vcc (outras tensões sob consulta)
Tensão de saída não estabilizada
Proteção de sobre corrente fusível auto rearmável
Montagem em chassi metálico
Proteção IP 00
Classe de isolação B (130°C)
Temperatura ambiente máxima 40° C
Fator de serviço S1
Obs.: Este conversor substitui o modelo descontinuado CVE 2008

Modelo	Tensão de entrada Vca	Tensão de saída Vcc	Potência W	Corrente A	PPTC (30°C) A	Massa kg
CVE 1701-R-110/220Vca-24Vcc-5,5A	110/220	24	132	5,5	8,0	2,7

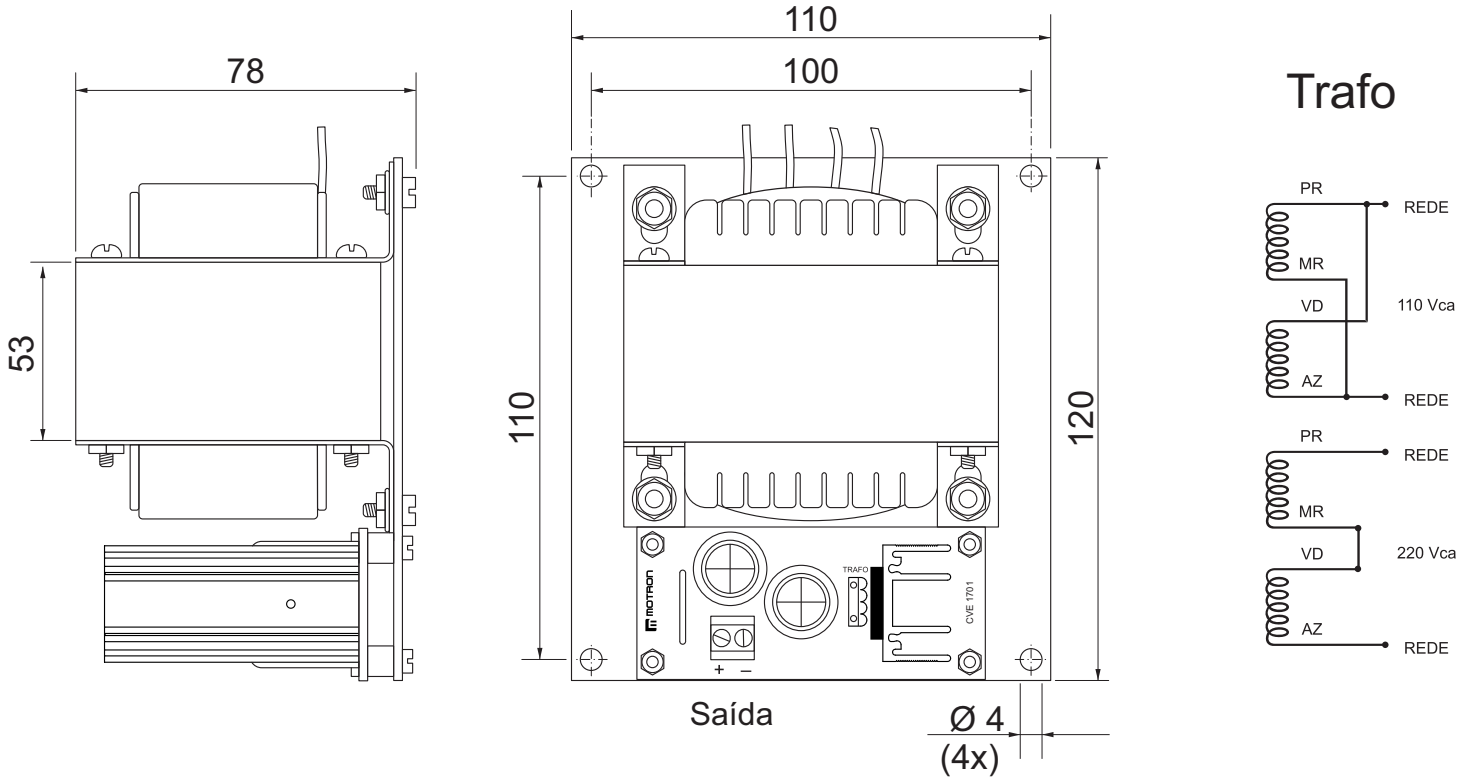

Dimensões em milímetros
Tolerâncias não especificadas ± 0,5 mm
Sujeito a alterações sem aviso prévio

CVE 1701 - M FONTE FIXA

Fonte fixa para motores em corrente contínua

Alimentação 110 ou 220 Vca
Saída de 24 Vcc (outras tensões sob consulta)
Tensão de saída não estabilizada
Proteção de sobre corrente fusível auto rearmável
Montagem em chassi metálico
Proteção IP 00
Classe de isolação B (130°C)
Temperatura ambiente máxima 40° C
Fator de serviço S1
Obs.: Este conversor substitui o modelo descontinuado CVE 2008

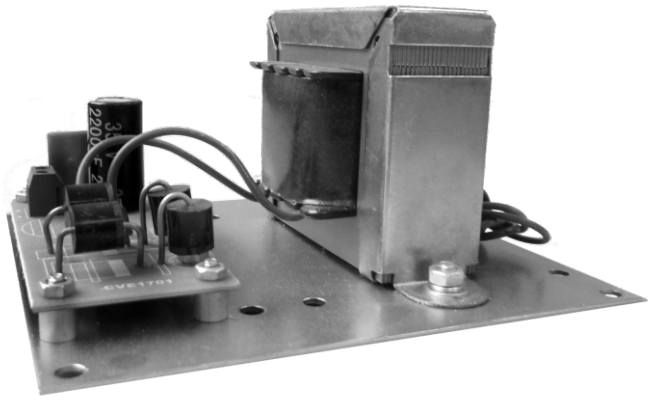

Modelo	Tensão de entrada Vca	Tensão de saída Vcc	Potência W	Corrente A	PPTC (30°C) A	Massa kg
CVE 1701-M-110/220Vca-24Vcc-1,2A	110/220	24	29	1,2	2,5	0,9

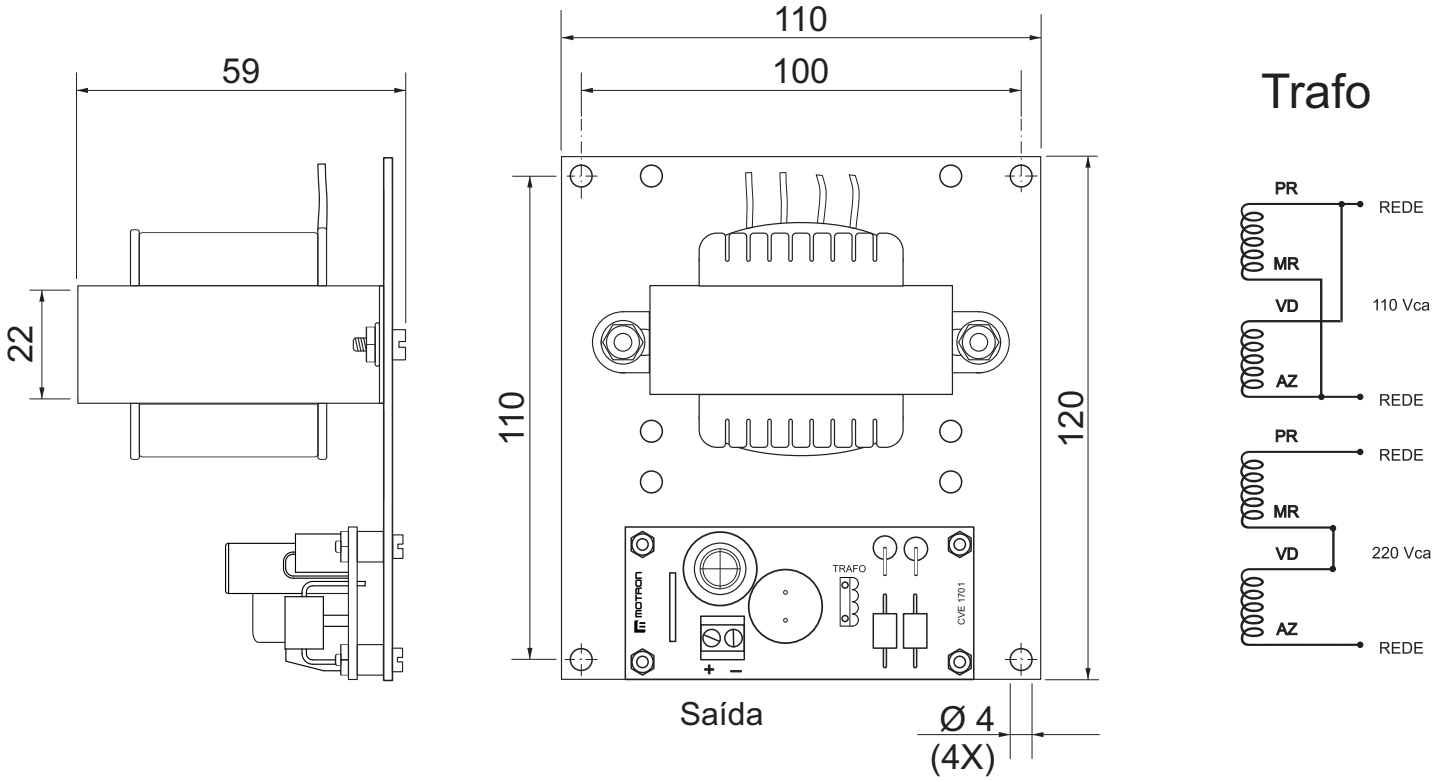

Dimensões em milímetros
Tolerâncias não especificadas ± 0,5 mm
Sujeito a alterações sem aviso prévio